SERES

C Segmentinde % 100 Tam Elektrikli SUV

1.690 kg Araç Ağırlığı
Lithium-ion
310 km menzil

SERES 3

Rakamlar, PMSM Sabit Mıknatıslı Senkron Motorlu otomobil için belirli test koşulları altında elde edilen WLTP verilerine dayanmaktadır. Mevcut koşullarda ulaşılan gerçek sürüş menzili ve enerji tüketimi, sürüş biçimine ve diğer dış etkenlere bağlı olarak değişir. Şarj süreleri, dış sıcaklık, mevcut akü sıcaklığı, şarj donanımı, akü durumu ve aracın durumu gibi faktörlere bağlı olarak değişkenlik gösterebilir.

ŞAHSUVAROĞLU GRUP
GÜVENCESİYLE

Çevreye Duyarlı
Hızlı ve Kolay Şarj Özelliği

Yasal Açıklama
Bu broşürde gösterilen bazı donanımlar isteğe bağlıdır ve tüm modellerde veya her pazarda sunulmayabilir. Tüm teknik özellikler, önceden bildirim gerektirmeden değiştirilebilir. En güncel bilgiler için lütfen bayinize başvurunuz.

SERES 3

Lithium-ion	310 km menzil	DC / Hızlı Şarj 30 Dakika	AC / Normal Şarj 8 Saat (6.6kwh)

Rakamlar, PMSM Sabit Mıknatıslı Senkron Motorlu otomobil için belirli test koşulları altında elde edilen WLTP verilerine dayanmaktadır. Mevcut koşullarda ulaşılan gerçek sürüş menzili ve enerji tüketimi, sürüş biçimine ve diğer dış etkenlere bağlı olarak değişir. Şarj süreleri, dış sıcaklık, mevcut akü sıcaklığı, şarj donanımı, akü durumu ve aracın durumu gibi faktörlere bağlı olarak değişkenlik gösterebilir.

SERES 3

SERES 3

1.690 kg
Araç Ağırlığı

526 litre
Bagaj Hacmi

53.61 kWh
Batarya
Kapasitesi

120 kW
160 HP
Maksimum Güç

300 N.m
Maksimum Tork

Gelişmiş teknoloji, verimli güç!

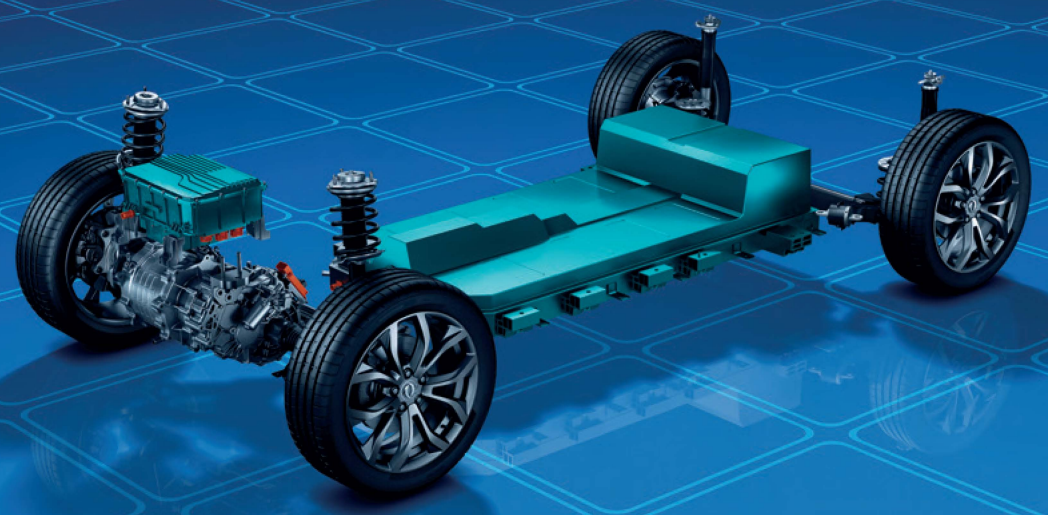

SERES 3

Rakamlar, PMSM Sabit Mıknatıslı Senkron Motorlu otomobil için belirli test koşulları altında elde edilen WLTP verilerine dayanmaktadır. Mevcut koşullarda ulaşılan gerçek sürüş menzili ve enerji tüketimi, sürüş biçimine ve diğer dış etkenlere bağlı olarak değişir. Şarj süreleri, dış sıcaklık, mevcut akü sıcaklığı, şarj donanımı, akü durumu ve aracın durumu gibi faktörlere bağlı olarak değişkenlik gösterebilir.

Panoramik Açılabilir Cam Tavan

Yüksek Kalite ve
Kusursuz Güvenlik

SERES 3

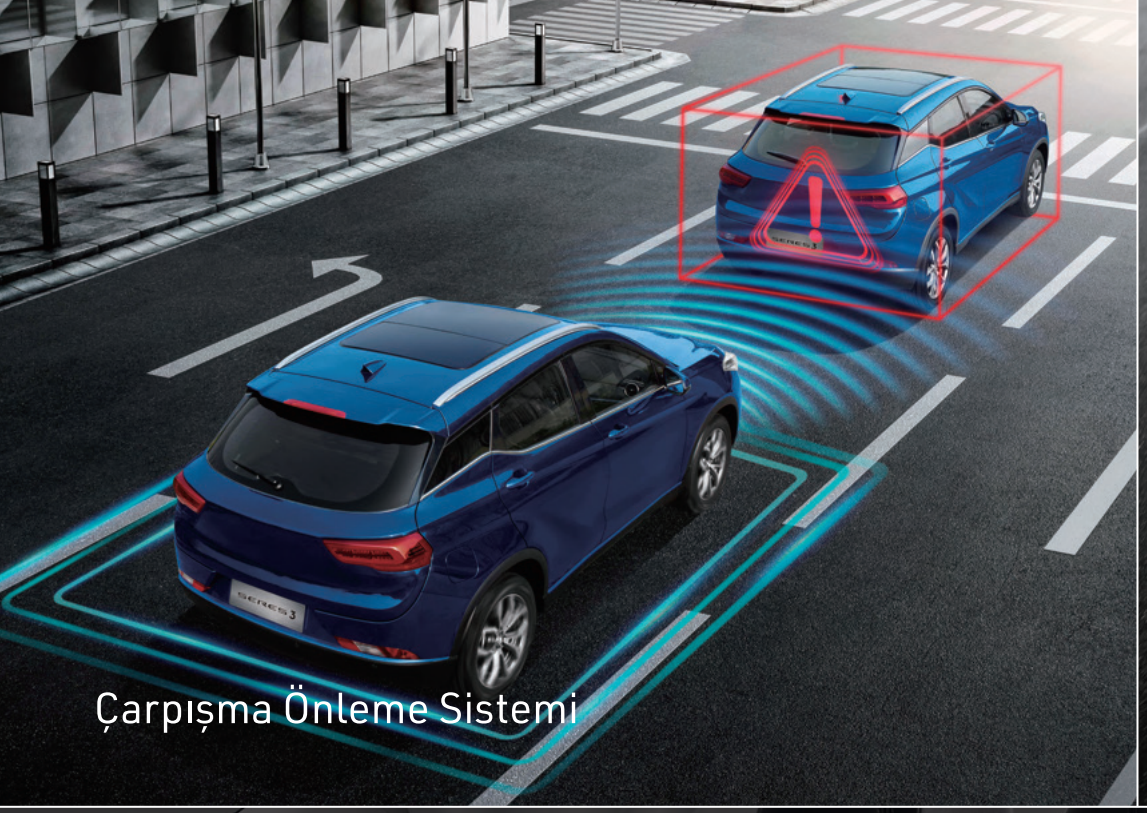

Çarpışma Önleme Sistemi

Şerit Takip Sistemi

Yüksek Dayanımlı Gövde ve 6 Hava Yastığı ile
24 Saat Aktif Koruma

SERES 3

Yokuş Kalkış Sistemi (HAC)

SERES 3

Yokuş İniş Kontrol Sistemi (HDC)

Tam Akıllı Ağ Sistemi
Ultra Kolaylık!

- 4.0 süper akıllı ağ sistemi sayesinde aracınızı sesle kontrol etmeniz çok kolay. Yeni bir sürüş deneyimi için daha fazla özgürlük!
- Tam LCD gösterge paneli ve bilgi kontrolü ekranı parmaklarınızın ucunda.
- Üstün teknolojilerle donatılmış ön konsol ve 10,25 inç dokunmatik multimedya ekranı.
- 360 derece panoramik çevre görüş sistemi sayesinde park etme kolaylığının keyfini sürün.
- Otomatik yükselen vites düğmesi ile havalı, pratik ve kullanışlı teknoloji.

SERES 3

8 YIL veya 150.000km garanti
%100 Elektrikli
SERES 3
ŞAHSUVAROĞLU GRUP
GÜVENCESİYLE

Hayalet Ekran

SERES 3

Navigasyon

Multimedya Ekranı

ŞAHSUVAROĞLU GRUP
GÜVENCESİYLE

Düğme Tipi Elektronik Vites
P R N D
DRIVE MODE
OFF
SERES 3
ŞAHSUVAROĞLU GRUP
GÜVENCESİYLE

SERES 3 Teknik Özellikleri

Segment

Araç Segmenti	C-SUV

Güç

Güç Türü	%100 Elektrikli

Vites Kutusu

Vites Kutusu Türü	Otomatik Vites

Şasi

Sürüş Modu	Motor Önde, Önden Çekişli
Ön Süspansiyon Türü	MacPherson Bağımsız Süspansiyon
Arka Süspansiyon Türü	Torsiyon Çubuğu Bağımsız Süspansiyon
Fren Türü	Ön/Arka Disk
El Freni Türü	Elektronik El Freni
Direksiyon Sistemi	Elektrikli Direksiyon
Çoklu Sürüş Modu	Standart/Konfor/Spor
Lastik	225/55 R18
Jant	Alüminyum Jant
Jant Kapağı	Alüminyum Jant Kapağı
Bijon Somunu	Krom Kaplama
Yedek Lastik	T165/80R17 (Köpük Kutu)

Temel parametreler

Gövde Tipi	Entegre
Uzunluk (mm)	4385
Genişlik (mm)	1850
Yükseklik (mm)	1650
Ön/Arka Dingil Mesafesi (mm)	2655
Ön/Arka Derinlik (mm)	1580/1582
Minimum Yerden Yükseklik (mm)	180
Koltuk Sayısı	5

Elektrikli Motor/Batarya

Elektrikli Motor, Elektrik Kontrolü	Sabit Mıknatıslı Senkron Motor
Maksimum Güç (kW)	120
Maksimum Tork (N.m)	300
Güç Bataryası	Üç Parçalı Lityum-ion
Batarya Kapasitesi (kwh)	53.61
Tam Dolu Batarya Menzili NEDC/WLTP (km)	405/310
Şarj Süresi (saat)	DC / Hızlı Şarj 30 Dakika (%20-%80), AC / Normal Şarj 8 Saat (6.6kwh)

Rakamlar, PMSM Sabit Mıknatıslı Senkron Motorlu otomobil için belirli test koşulları altında elde edilen WLTP verilerine dayanmaktadır. Mevcut koşullarda ulaşılan gerçek sürüş menzili ve enerji tüketimi, sürüş biçimine ve diğer dış etkenlere bağlı olarak değişir. Şarj süreleri, dış sıcaklık, mevcut akü sıcaklığı, şarj donanımı, akü durumu ve aracın durumu gibi faktörlere bağlı olarak değişkenlik gösterebilir.

SERES 3 Teknik Özellikleri

Güvenlik Donanımı

Emniyet Kemeri	Ön Sıra: Üç Noktalı Tip, Ön Yükleme + Güç Sınırı Orta Sıra: 3+3+3 (Sol Taraf Güç Sınırlayıcı Ön Gergili) Sağ Taraf Normal Emniyet Kemeri
Emniyet Kemeri Hatırlatıcısı Yerleri	Sürücü + Ön Yolcu, Ses + Görüş, İki Sıra Görüş
Çocuk Koltuğu Standardı	ISOFIX, 2, Orta Sırada İki Taraflı
Hava Yastığı	6, Sürücü + Ön Yolcu + Yan Hava Yastığı + Yan Hava Perdesi
TPMS	Lastik Basıncı Görüntüleme Sensörü
Uzaktan Kumandalı Anahtar	2/Akıllı Anahtar
Sürüş Esnasında Kayıt Kamerası	•
EDR (Kaza Veri Kaydedicisi)	•

Park Sensörü	Ön/Arka
Elektronik Hırsızlık Önleme Sistemi	•
Merkezi Kilit	Var
ABS+EBD	•
ESP/ESC EBA/BAS/BA ASR/TCS/TEC	•
HAC (Yokuş Kalkış Kontrolü)	•
Auto-Hold	•
HDC (Yokuş İniş Kontrolü)	•
Geri Görüş	•
360° Panoramik Park	•

Dış donanım

Açılır Tavan	Panoramik Açılır Cam Tavan
Portbagaj	•
Stop Lambası	•
Anten	Köpekbalığı Yüzgeci
Silecek	Ön Silecek (Çerçeveli) Başlatma, Arka Silecek (Çerçevesiz)
Krom Kaplama Cam Çerçevesi	Yarım Şasi
Arka Plaka Lambası Kapağı	Siyah, Deri Desenli
Panjur	Parametrik Panjur, SERES Amblemi

Tampon	Mavi Dekorasyonlu
Motor Çeki Kolu	Pnömatik Çeki Kolu
Kabin Dekorasyonu	Uçak Kabini Kaplaması: Isı Yalıtımlı Ped Yüzey
Bagaj Kapağı Açma Yöntemi	Kontak Düğmesi
İç Döşeme Rengi	Teknoloji Stili
Dış Kapı Kolu	Gövdeyle Aynı
Dış Gövde Döşemesi	Kolon Siyah Çok Parlak Dekoratif Parçalar

SERES 3 Teknik Özellikleri

Gösterge Paneli	Emay Kaplı, Krom Kaplı Dekorasyonlu Siyah Gövde, Piano Boya ve Mat Krom Halka Dekorasyon, Gizli Hava Yastığı
Ön Sıra Kol Dayanağı	Kol Dayanaklı, (Deri) Siyah, Deri Model Kol Dayama Kutusu Paneli
Gözlük Kutusu	•
Güneşlik	Çift Güneşlik (Siyah), Aynalı ve Işıklı
İç Kapı Kolu	Kol Mat Kaplama, Kilitsiz
Emniyet Kolu	Sönümlemeli, 3
Direksiyon	Çok Fonksiyonlu Mikrofiber Deri

Gösterge Paneli	10.25 Inç Tam LCD
Klima	Otomatik
Klima Kontrol Paneli	Düğme Tip
Çakmak	1, Kol Dayama Kutusunun Önünde
12V Araç Güç Girişi	1, Kol Dayama Kutusunun Arkasında
USB Arayüz	2, Kontrol Kutusunun Önünde
Tavan	Panoramik Açılır Tavan Örgü Kumaş

Ön Koltuk	Sürücü ve Yolcu için 6 yönlü Elektronik Kontrol
İkinci Sıra Koltuk	Ayrık Koltuk Minderi
Koltuk Isıtma	Ön Sıra
Ön Sinyal-Farlar	Uzun Farlar: Halojen, Lenssiz Kısa Farlar: Halojen, Lensli Yer Gösterme Lambası: Halojen Dönüş Sinyali: Halojen Geç Sönme Fonksiyonu
Gündüz Farı	•
Yan Sinyal Lambası	LED
Halı	Keçe
Koltuk Sayısı	5

Otomatik Yanan Farlar (Far Anahtarı Otomatik)	•
İç Aydınlatma	Ön Okuma Lambası: 2 Işık Kaynağı, Açılır Tavan Düğmeli, Güneşlik Düğmeli, Mikrofonlu Arka Sıra: 2 Işık Kaynağı (Yan)
Vites Kontrol Mekanizması	Düğme Tip Elektronik Vites (Yükseltilebilir ve Alçaltılabilir)
Arka Sinyal-Farlar	Geri Vites Lambası, Çift Halojen Yer Gösterme Lambaları, LED Dönüş Sinyali, LED Fren Lambaları, LED
Arka Sis Lambası	Çift Arka Sis Lambası, Halojen
Ayarlanabilir Direksiyon	Yukarı-Aşağı Ayarlanabilir

SERES 3 Teknik Özellikleri

Kapı Uyarı Işığı	•
Bagaj Üstü Fren Lambası	LED Arka Kanatta, LED
Bagaj Aydınlatması	•
Araba Penceresi	Yeşil Cam + (Arka Kapı + Arka Kelebek Cam) Gizli Cam
Cam Kaldırma	Anahtardan Tek Tuşa Dokunarak Sıkışmayı Önleyen Dört Cam Kaldırma
Dış Dikiz Aynası	Gövdeyle Aynı
Elektrikli Ayarlanır Dış Dikiz Aynası	•
Yan Ayna Isıtma	•
LDWS	•

Elektrikli Katlanır Yan Aynalar	•
İç Dikiz Aynası	Manuel Yansıma Engelleyici
Arka Cam Buz Çözme	•
Araç Ses-Görüntü Sistemi	10.25 Inç Dokunmatik Ekran (Bluetooth Telefon + FM/AM ESC Radyo, Çoklu Dil)
GPS Navigasyon	•
Korna	2 Tiz ve Woofer (Salyangoz Tip)
Hoparlör	6
PEPS	Sürücü ve Ön Yolcuda PE Vardır

Elektronik Vites	Düğme Tip
Sürüş Modu	Standart/Konfor/Spor
Cep Telefonu Kablosuz Şarj	•
Araç AC Şarj	•
Elektronik Şarj Kilidi	Avrupa Standart Konektör ve Arayüzler
Şarj Kilidi	•
Güç Sistemi Hırsızlık Önleme	•
Hız Kontrol Sistemi (Cruise Control)	•

Enerji Yönetim Ekranı	•
Şarj Durumu Ekranı	•
Yavaş Hızlı Yaya Hatırlatıcısı	•
Çarpışma Güç Kapatma Koruması	•
Batarya Sistemi Isı Yönetimi	•
Motordan Enerji Geri Kazanımı	Yoğunluk Ayarına Sahip Enerji Geri Beslemeli MP5
RBS	•
Şarj Girişi Açma Yöntemi	Elektrikli Kilit

Bu özellikler isteğe bağlı olarak sunulabilir veya hiç sunulmayabilir.
Ülkenizde sunulan standart özellikler ve isteğe bağlı donanımlarla ilgili her türlü detaylı bilgi için lütfen bayinize başvurun.

SERES 3

ŞAHSUVAROĞLU GRUP
GÜVENCESİYLE

SERES 3

ŞAHSUVAROĞLU GRUP

GÜVENCESİYLE

Boyutları ve Renk Seçenekleri

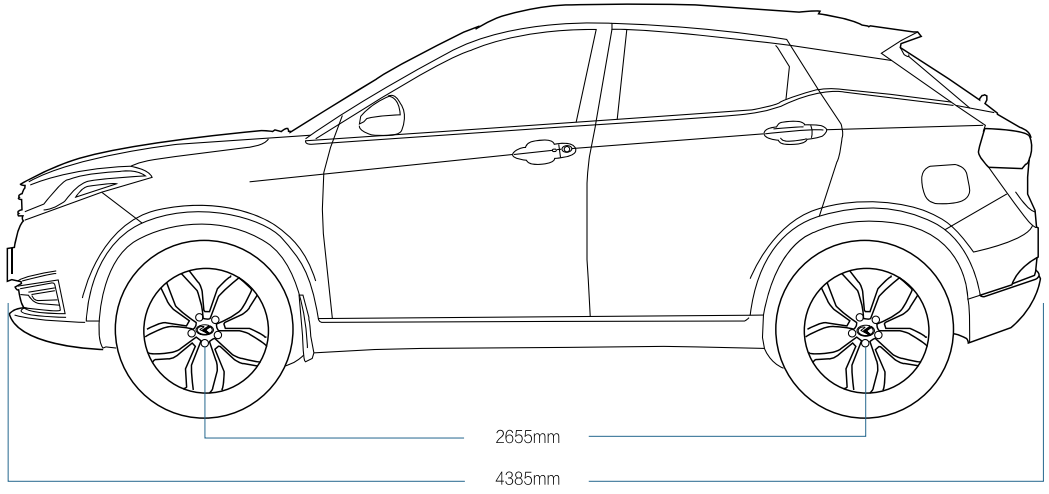

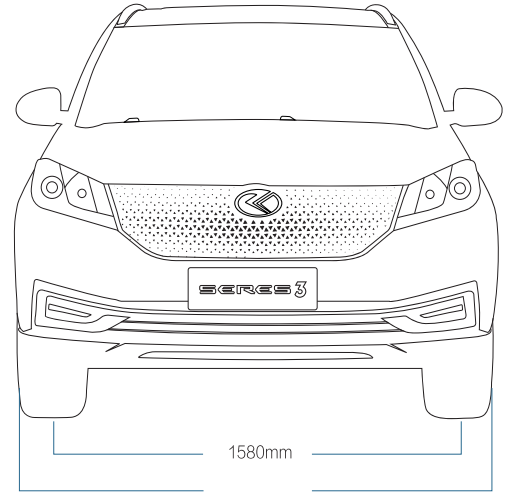

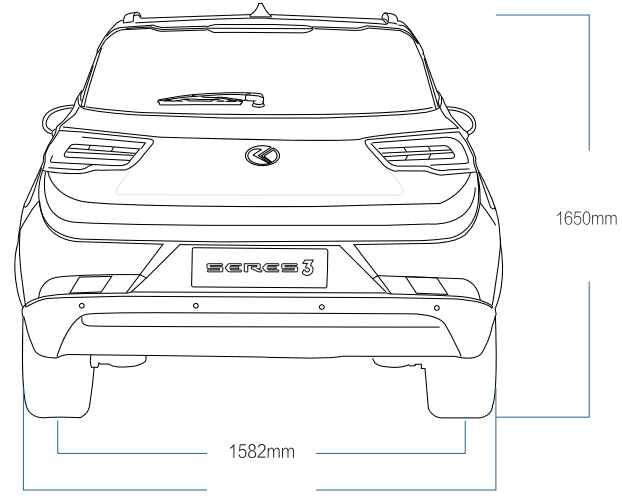

SERES 3

ŞAHSUVAROĞLU GRUP
GÜVENCESİYLE

SERES 3

ŞAHSUVAROĞLU GRUP
GÜVENCESİYLE

SERES

%100 Elektrikli C-SUV

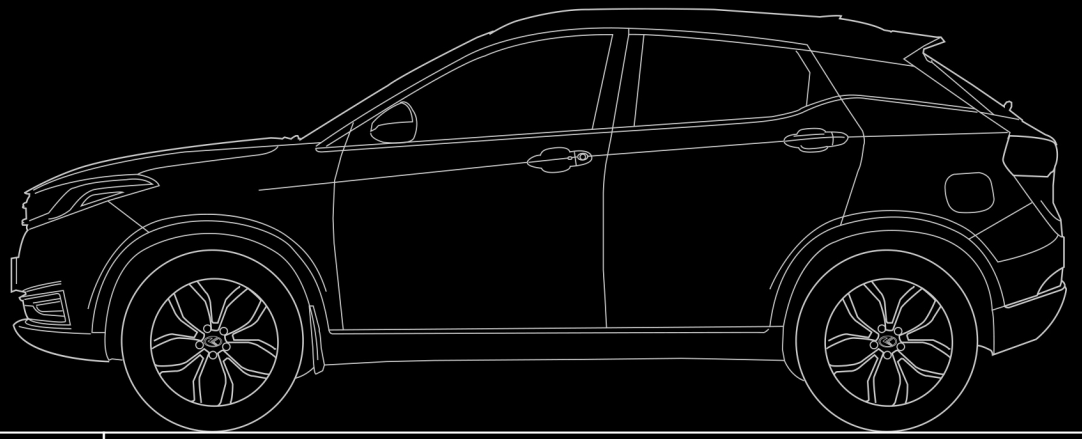

Lithium-ion	%100 Elektrikli	**8 YIL** veya 150.000 km garanti
1.690 kg Araç Ağırlığı	310 km Menzil	

Yasal Açıklama

Bu broşürde gösterilen bazı donanımlar isteğe bağlıdır ve tüm modellerde veya her pazarda sunulmayabilir.
Tüm teknik özellikler, önceden bildirim gerektirmeden değiştirilebilir. En güncel bilgiler için lütfen bayinize başvurunuz.

Zümrütevler Mah. Acarlar Sok. No : 3 Maltepe / İstanbul
Tel: 0 (216) 493 19 19 (Pbx) Faks : 0 (216) 08 46

www.seres-tr.com

ŞAHSUVAROĞLU GRUP
GÜVENCESİYLE